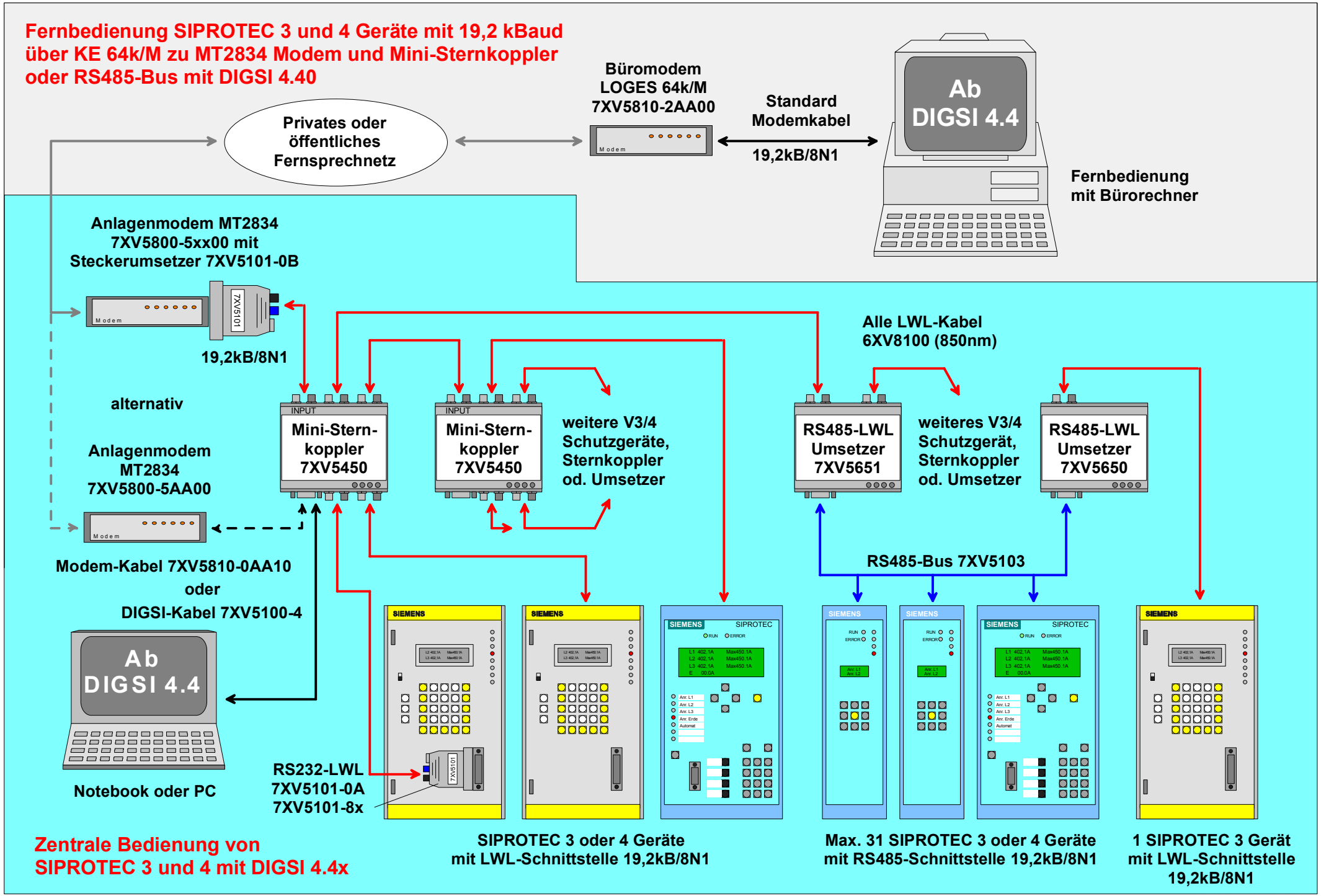




SIEMENS
siemens-russia.com